0820

Quick Mill Srl si riserva il diritto di apportare modifiche anche senza preavviso, al fine di un miglior standard qualitativo. Questo disegno è di nostra poprietà, non può essere usato, riprodotto o trasmesso senza nostra autorizzazione.
Quick Mill Srl reserves the right to make changes without notice, in order to improve its quality standards. This drawing is our property, can not be used, reproduced or transmitted without our permission.
Quick Mill Srl vorbehaltet sich dar Recht, Änderungen ohne Voranmeldung zu machen, mit dem Zwerk, die Qualität zu erhöhen. Diese Zeichnung ist inserer eigentum und kann ohne unsere Genehmigung nicht verwendet, nachgebildet oder weitergegeben werden.

0
0

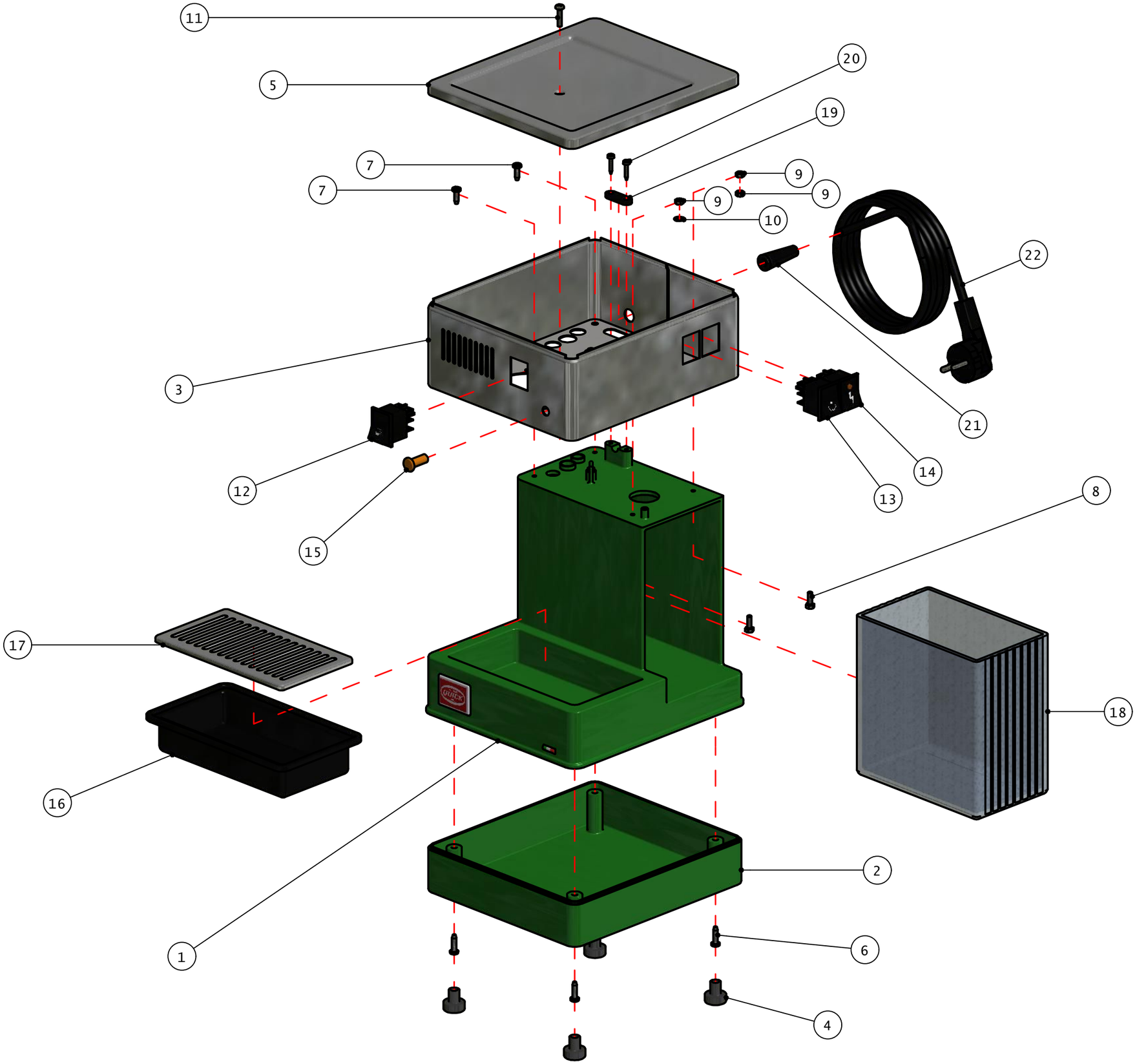

ELENCO PARTI 0820		
ELEMENTO	QTÀ	NUMERO PARTE
1	1	PL0800BSM-VE (GREEN) PL0800BSM-BI (WHITE) PL0800BSM-RO (RED) PL0800BSM-GI (YELLOW) PL0800BSM-NE (BLACK)
2	1	PLN0800FB-VE (GREEN) PLN0800FB-BI (WHITE) PLN0800FB-RO (RED) PLN0800FB-GI (YELLOW) PLN0800FB-NE (BLACK)
3	1	AC0820NEP
4	4	GO0800PF
5	1	AC0820CS
6	4	VI90
7	2	VI104
8	2	VII194
9	3	DAI4
10	1	RODI20
11	1	VII196
12	1	IN0810PC
13	1	IN0810PV
14	1	IN0810PA
15	1	SE03000
16	1	PL0800BR
17	1	AC0800GP
18	1	PL0925RE
19	1	PLPS
20	3	VI69
21	1	GOPC49
22	1	CAVO-F3P 230V CAVO-14 110V

Quick Mill Srl si riserva il diritto di apportare modifiche anche senza preavviso, al fine di un miglior standard qualitativo. Questo disegno è di nostra poprietà, non può essere usato, riprodotto o trasmesso senza nostra autorizzazione.
Quick Mill Srl reserves the right to make changes without notice, in order to improve its quality standards. This drawing is our property, can not be used, reproduced or transmitted without our permission.
Quick Mill Srl vorbehaltet sich dar Recht, Änderungen ohne Voranmeldung zu machen, mit dem Zwerk, die Qualität zu erhöhen. Diese Zeichnung ist inserer eigentum und kann ohne unsere Genehmigung nicht verwendet, nachgebildet oder weitergegeben werden.

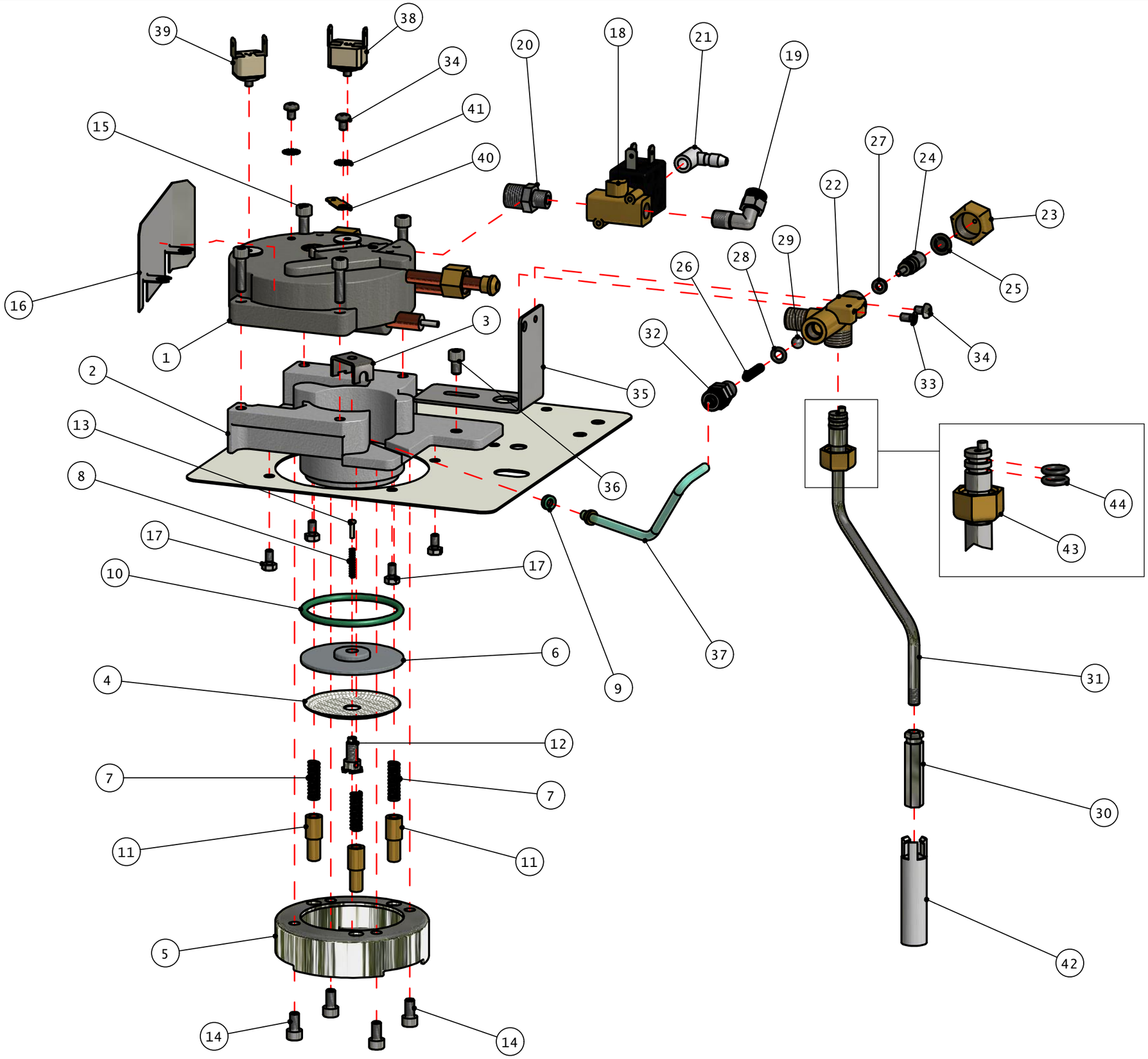

ELENCO PARTI 0820		
ELEMENTO	QTÀ	NUMERO PARTE
1	1	AL0900SCL 230V AL0900SCL1 110V
2	1	AL0900GPL
3	1	AC0900CB
4	1	AC0900DO
5	1	AC01000AP
6	1	AL0900DDF
7	3	MO0800ES
8	1	MO0900GE
9	2	OR103V
10	1	OR155
11	3	OT0835ES
12	1	OT0900SDN
13	1	SPCHI2X9
14	4	VIB93
15	4	VIB119
16	1	FE0820PT
17	4	VII26
18	1	EV08700 230V EV08700B 110V
19	1	OT0500RA
20	1	OT06000R8
21	1	G03000PG
22	1	OT03000CR
23	1	OT0810DV
24	1	AC03000PR
25	1	GO03000VA
26	1	MO05000PS
27	2	OR448
28	1	OR528
29	1	SF 1_4
30	1	OT0520SL
31	1	OT0810TV
32	1	OT0810RA
33	1	VII32
34	3	VII44
35	1	FE0900SRN
36	1	VIB193
37	1	TU0820RSR
38	1	TE0900CR
39	1	TE0900V
40	1	BM01002
41	2	RODI20
42	1	PL0900MV
43	1	OT05000DT
44	2	OR106

Quick Mill Srl si riserva il diritto di apportare modifiche anche senza preavviso, al fine di un miglior standard qualitativo. Questo disegno è di nostra poprietà, non può essere usato, riprodotto o trasmesso senza nostra autorizzazione.
Quick Mill Srl reserves the right to make changes without notice, in order to improve its quality standards. This drawing is our property, can not be used, reproduced or transmitted without our permission.
Quick Mill Srl vorbehaltet sich dar Recht, Änderungen ohne Voranmeldung zu machen, mit dem Zwerk, die Qualität zu erhöhen. Diese Zeichnung ist inserer eigentum und kann ohne unsere Genehmigung nicht verwendet, nachgebildet oder weitergegeben werden.

ELENCO PARTI 0820		
ELEMENTO	QTÀ	NUMERO PARTE
1	2	AC0800SP
2	1	OT07000RP
3	1	OT08000V
4	1	PL0800PU
5	1	POROSSO 230V PONEROUL 110V
6	1	GO0800SPA
7	1	GO0900SP
8	4	VI96

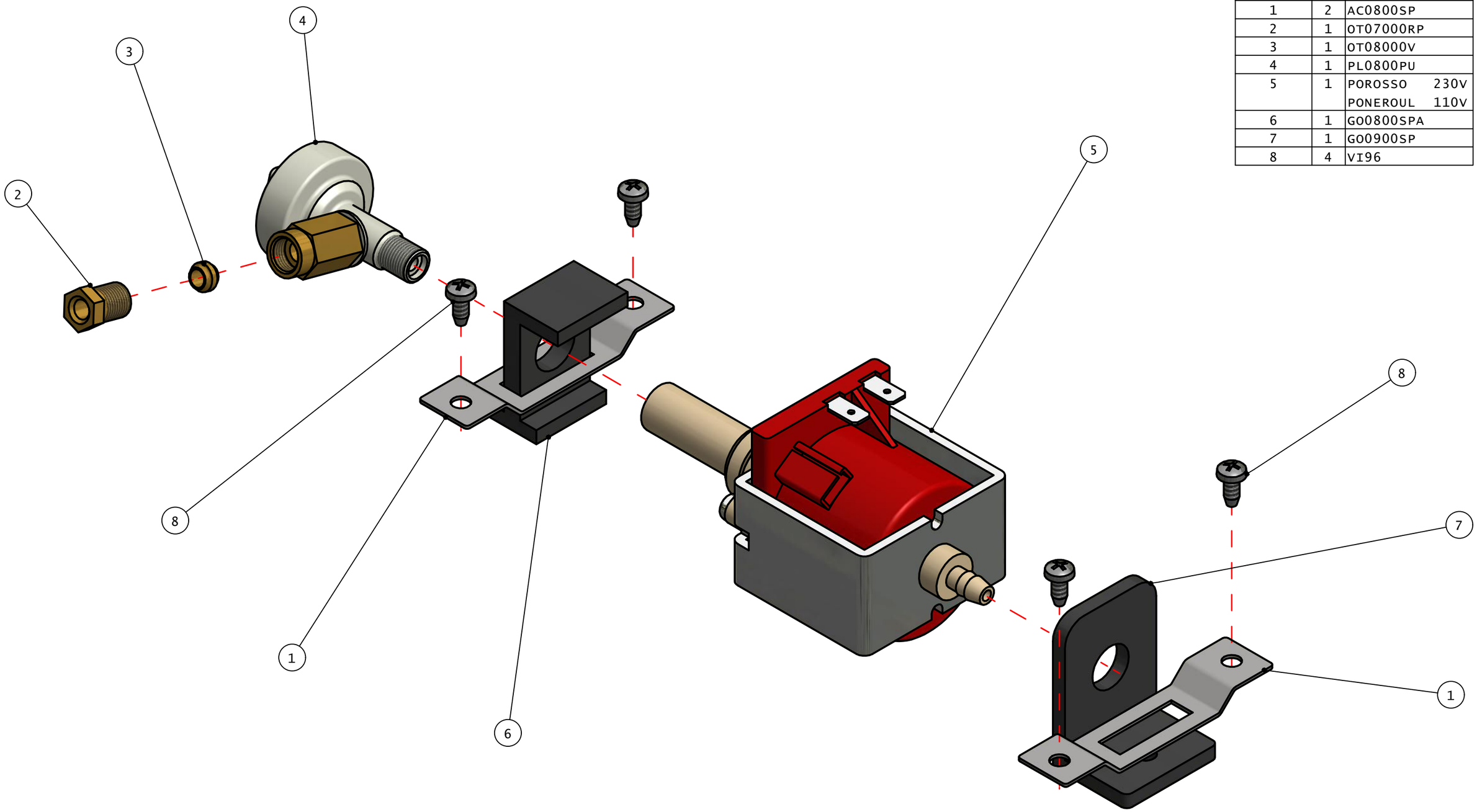

Quick Mill Srl si riserva il diritto di apportare modifiche anche senza preavviso, al fine di un miglior standard qualitativo. Questo disegno è di nostra poprietà, non può essere usato, riprodotto o trasmesso senza nostra autorizzazione.
Quick Mill Srl reserves the right to make changes without notice, in order to improve its quality standards. This drawing is our property, can not be used, reproduced or transmitted without our permission.
Quick Mill Srl vorbehaltet sich dar Recht, Änderungen ohne Voranmeldung zu machen, mit dem Zwerk, die Qualität zu erhöhen. Diese Zeichnung ist inserer eigentum und kann ohne unsere Genehmigung nicht verwendet, nachgebildet oder weitergegeben werden.

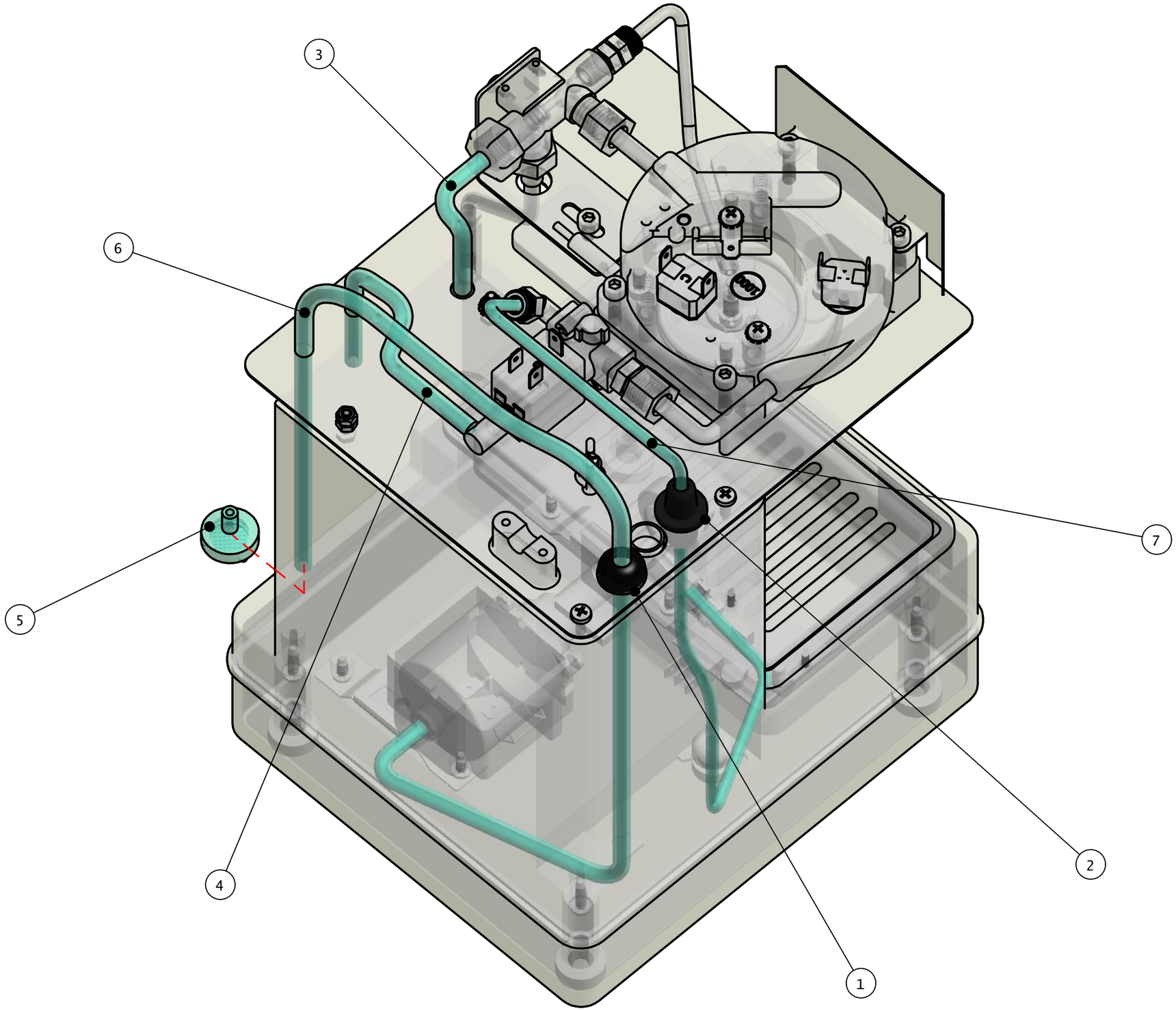

ELENCO PARTI 0820		
ELEMENTO	QTÀ	NUMERO PARTE
1	1	GO0800GP
2	1	GO0800AT
3	1	TU0800SV
4	1	TU0925SA
5	1	PL0950FI
6	1	TU0800ASE
7	1	TU0925PR

Quick Mill Srl si riserva il diritto di apportare modifiche anche senza preavviso, al fine di un miglior standard qualitativo. Questo disegno è di nostra poprietà, non può essere usato, riprodotto o trasmesso senza nostra autorizzazione.
Quick Mill Srl reserves the right to make changes without notice, in order to improve its quality standards. This drawing is our property, can not be used, reproduced or transmitted without our permission.
Quick Mill Srl vorbehaltet sich dar Recht, Änderungen ohne Voranmeldung zu machen, mit dem Zwerk, die Qualität zu erhöhen. Diese Zeichnung ist inserer eigentum und kann ohne unsere Genehmigung nicht verwendet, nachgebildet oder weitergegeben werden.

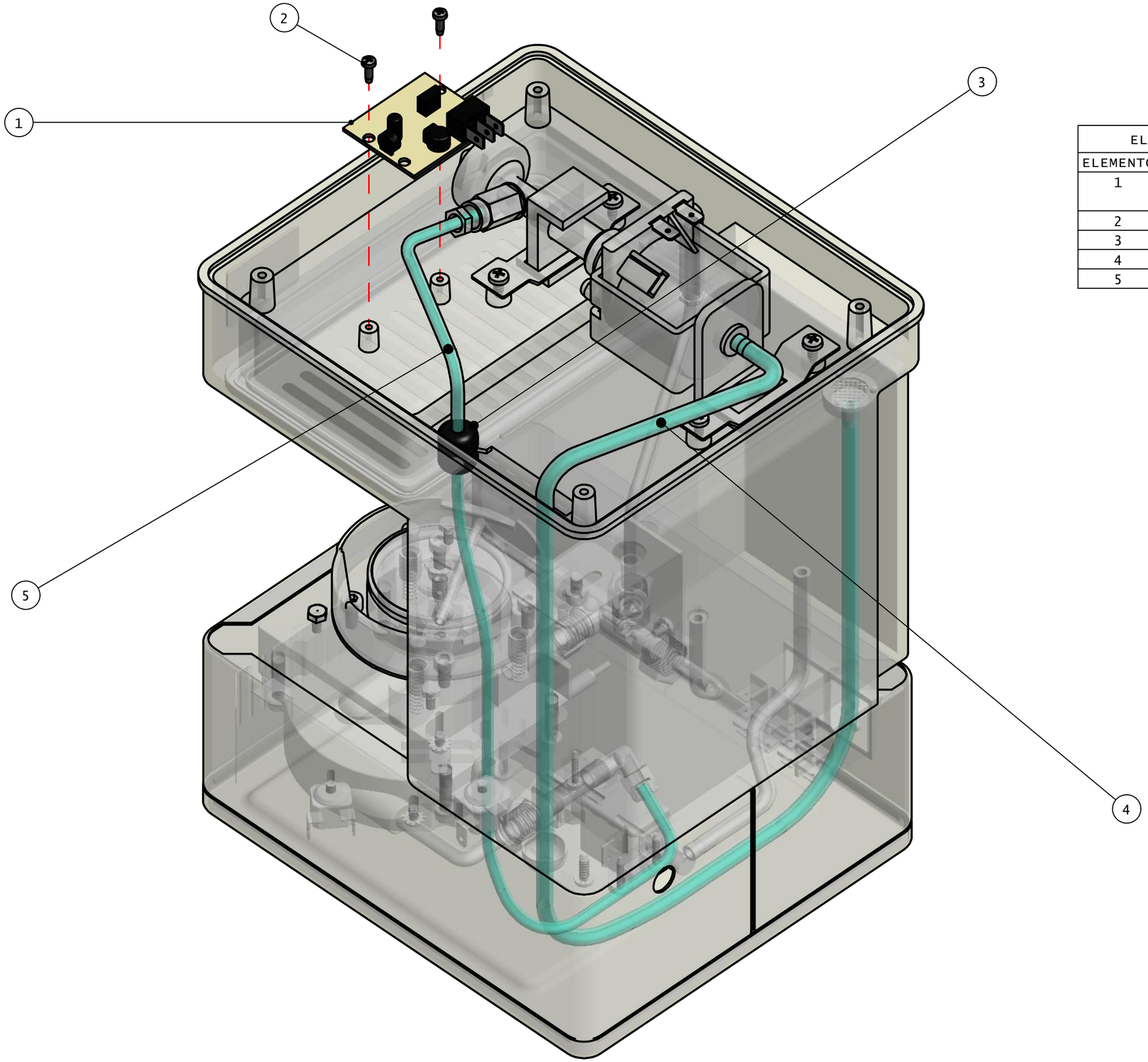

ELENCO PARTI 0820		
ELEMENTO	QTÀ	NUMERO PARTE
1	1	RE0810 230V RE0810V11 110V
2	2	VI67
3	1	GO0800PT
4	1	TU0800ASE
5	1	TU0925PR

Quick Mill Srl si riserva il diritto di apportare modifiche anche senza preavviso, al fine di un miglior standard qualitativo. Questo disegno è di nostra poprietà, non può essere usato, riprodotto o trasmesso senza nostra autorizzazione.
Quick Mill Srl reserves the right to make changes without notice, in order to improve its quality standards. This drawing is our property, can not be used, reproduced or transmitted without our permission.
Quick Mill Srl vorbehaltet sich dar Recht, Änderungen ohne Voranmeldung zu machen, mit dem Zwerk, die Qualität zu erhöhen. Diese Zeichnung ist inserer eigentum und kann ohne unsere Genehmigung nicht verwendet, nachgebildet oder weitergegeben werden.

ELENCO PARTI 0820		
ELEMENTO	QTÀ	NUMERO PARTE
1	1	PLSPAZ
2	1	OT0800PFC
3	1	CLIPS
4	1	AC0800FI2
5	1	AC0800FI1
6	1	OR155
7	1	PL0520MP

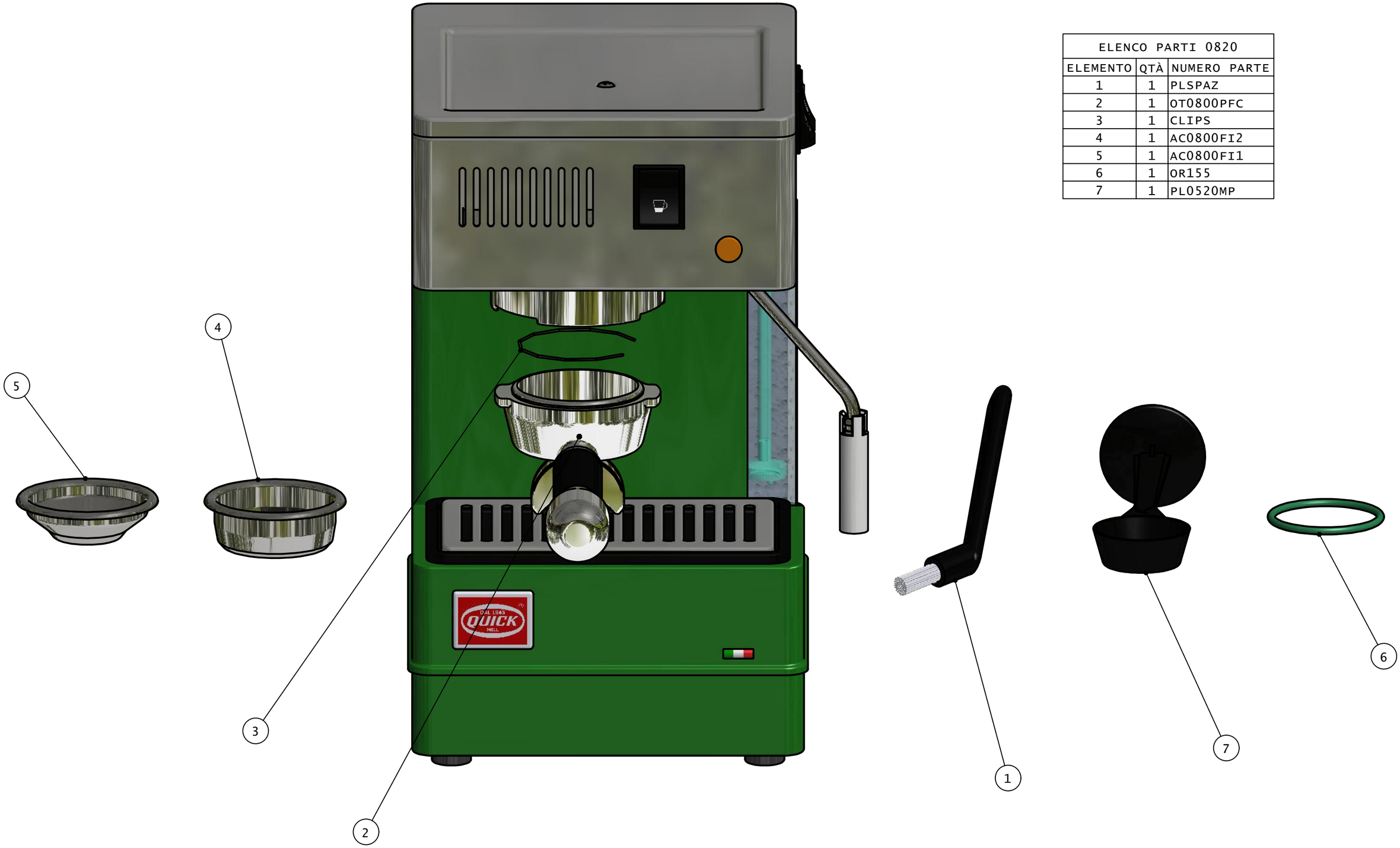

Quick Mill Srl si riserva il diritto di apportare modifiche anche senza preavviso, al fine di un miglior standard qualitativo. Questo disegno è di nostra poprietà, non può essere usato, riprodotto o trasmesso senza nostra autorizzazione.
Quick Mill Srl reserves the right to make changes without notice, in order to improve its quality standards. This drawing is our property, can not be used, reproduced or transmitted without our permission.
Quick Mill Srl vorbehaltet sich dar Recht, Änderungen ohne Voranmeldung zu machen, mit dem Zwerk, die Qualität zu erhöhen. Diese Zeichnung ist inserer eigentum und kann ohne unsere Genehmigung nicht verwendet, nachgebildet oder weitergegeben werden.